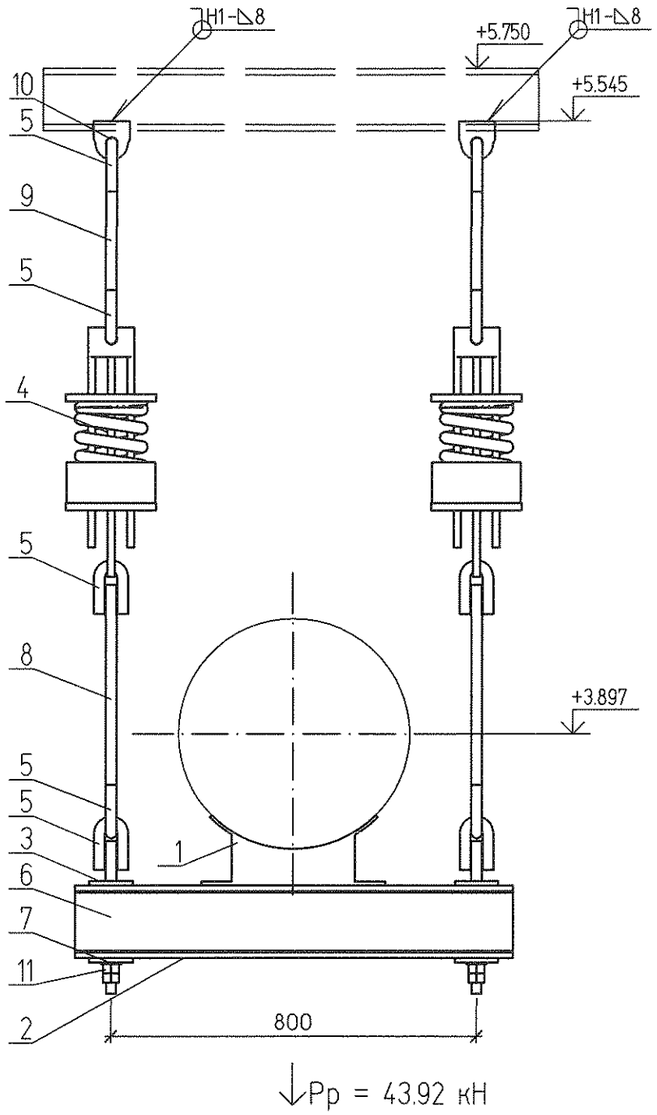

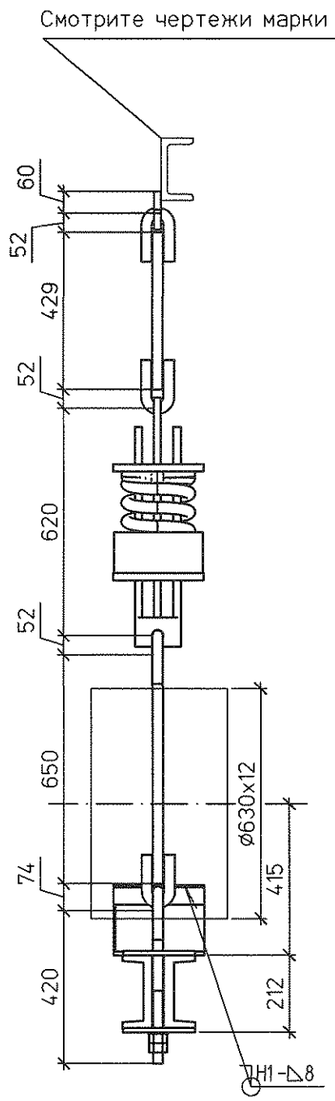

Спецификация на 1 комплект

№	Обозначение	Наименование	Кол	Материал	Масса ед.	Масса общ.	Примечание
1	87 ОСТ 34-10-616-93	Опора 630У	1	Сборный	26.5	26.50	
2	ГОСТ 8240-97	Швеллер 20У L=1000	2	Ст3пс6 ГОСТ 535-2005	18,4	36.8	
3	ГОСТ 19903-74	Лист Б-ПН-О 10х180х180	4	Ст3сп5 ГОСТ 14637-89	1.1	4,4	
4	21 ОСТ 34-10-743-93	Блок пружинный	2	Сборный	56.40	112.80	
5	1-05 ОСТ 34-10-729-93	Ушко	10	20 ГОСТ 1050-88	1.68	16.80	
6	3-15 ОСТ 34-10-739-93	Тяга	2	20 ГОСТ 1050-88	2.77	5.54	L уточнить на монтаже
7	ГОСТ 11371-78	Шайба 30.02	2	10 ГОСТ 18123-82	0.05	0.10	
8	ГОСТ 2590-2006	Круг ø30 L = 650	2	20 ГОСТ 1050-88	3.48	6.96	L уточнить на монтаже
9	ГОСТ 2590-2006	Круг ø30 L = 430	2	20 ГОСТ 1050-88	2.38	4.76	L уточнить на монтаже
10	№1350.12.38А-30UNB-1352-TD л.26	Проушина 30	2	С235 ГОСТ 27772-88	1.26	2.52	
11	ГОСТ 5915-70	Гайка М30	4	35 ГОСТ 1759.0-87	0.24	0.96	
	ГОСТ 9467-75	Электроды		Э42А		2.29	

Итого 220.44 кг

План расположения

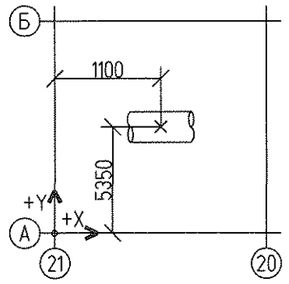

1. Монтажный чертеж №1350.12.38А-30UNB-1352-TD л.12 (30NDB21BR001, 30NDB22BR001, 30NDB25BR001)
2. Технические требования к сварке деталей опор трубопроводов смотрите ОСТ 34-10-723-93

Характеристики пружины											
Табличные данные			В монтаж. сост.		В рабочем сост.		В холод. сост.		Нагрузка на пружину при гидроисп.	Нагрузка на несущие конструкции
Допускаемая рабочая нагрузка	Прогиб при допускаемой	Высота пружины в своб. сост.	Высота пружины	Нагрузка на пружину	Высота пружины	Нагрузка на пружину	Высота пружины	Нагрузка на пружину		
Рмакс.кН	Lмакс.мм	Нсв. мм	Нмонт.мм	Рмонт.кН	Нраб. мм	Рраб.кН	Нхол. мм	Рхол.кН	Рг. кН	Р, кН
32.6	70	277	243	16.05	231	21.96	231	22.01	21.69	52.704

Изм.	Кол.уч.	Лист	№док.	Подп.	Дата
1	–	Зам.	180-13		27.09.13
Н. контр.		Михеев			27.09.13
Проверил		Шкитилева			27.09.13
Разработал		Михеев			27.09.13

1350.12.38А-30UNB-1352-TD

Объекты III очереди строительства ЗАО СГК (ТЭЦ)

Сетевая установка основных и пиковых подогревателей турбоагрегатов ст.№8,9. II система теплоснабжения.

Стадия	Лист	Листов
Р	13.1	

Напорные трубопроводы сетевых насосов. Часть 2/3. Пружинная подвеска 20

ОТКРЫТОЕ АКЦИОНЕРНОЕ ОБЩЕСТВО ИНСТИТУТ ТЕПЛОЭЛЕКТРОПРОЕКТ НИЖНИЙ НОВГОРОД

Взам. инв. №

Подпись и дата

Инв. № подл. 83496

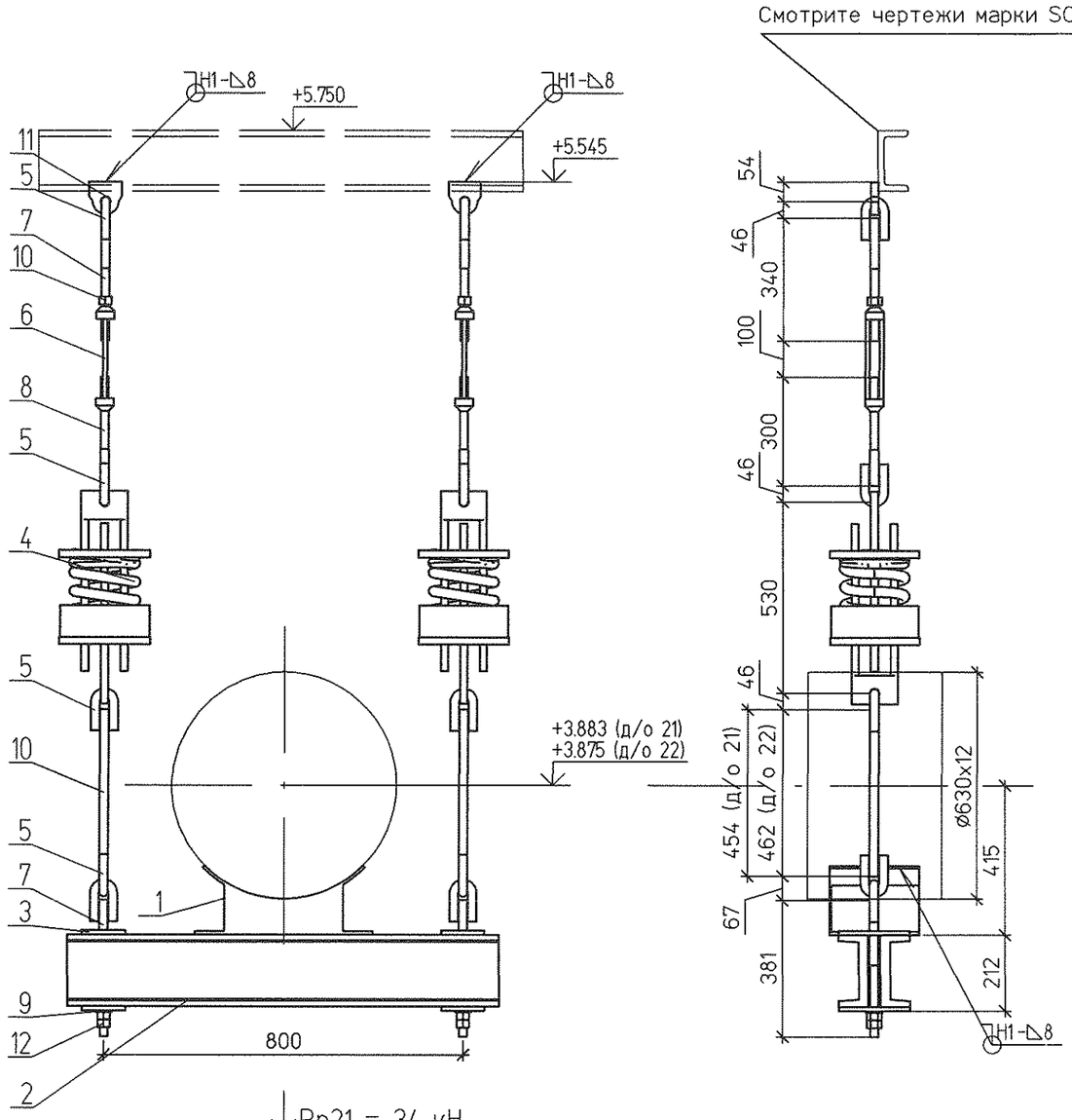

Спецификация на 1 комплект

№	Обозначение	Наименование	Кол	Материал	Масса ед.	Масса общ.	Примечание
1	87 ОСТ 34-10-616-93	Опора 630У	1	Сборный	26.5	26.50	
2	ГОСТ 8240-97	Швеллер 20У L=1000	2	Ст3пс6 ГОСТ 535-2005	18,4	36,8	
3	ГОСТ 19903-74	Лист Б-ПН-0 10х180х180	4	Ст3сп5 ГОСТ 14637-89	1.1	4.4	
4	20 ОСТ 34-10-743-93	Блок пружинный	2	Сборный	44.10	88.20	
5	1-04 ОСТ 34-10-729-93	Ушко	10	20 ГОСТ 1050-88	0.86	8.60	
6	1-04 ОСТ 34-10-739-93	Муфта	2	20 ГОСТ 1050-88	3.50	7.00	
7	3-12 ОСТ 34-10-739-93	Тяга	4	20 ГОСТ 1050-88	1.42	5.68	L уточнить на монтаже
8	3-31 ОСТ 34-10-739-93	Тяга левая	2	20 ГОСТ 1050-88	1.06	2.12	
9	ГОСТ 11371-78	Шайба 24.02	2	10 ГОСТ 18123-82	0.03	0.06	
10	ГОСТ 2590-2006	Круг Ø24 L = 470	2	20 ГОСТ 1050-88	1.65	3.30	L уточнить на монтаже
11	№1350.12.38А-30UNB-1352-TD л.26	Проушина 24	2	С235 ГОСТ 27772-88	1.17	2.34	
12	ГОСТ 5915-70	Гайка М24	6	35 ГОСТ 1759.0-87	0.12	0.72	
	ГОСТ 9467-75	Электроды		Э42А		2.05	

Итого 187.77 кг

План расположения подвески 21

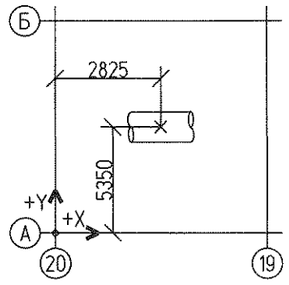

План расположения подвески 22

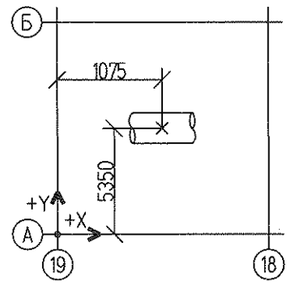

1. Монтажный чертеж №1350.12.38А-30UNB-1352-TD л.12 (30NDB21BR001, 30NDB22BR001, 30NDB25BR001)
2. Технические требования к сварке деталей опор трубопроводов смотрите ОСТ 34-10-723-93
3. Изготовить два комплекта.

Поз. опоры	Характеристики пружины: Табличные данные: Допускаемая рабочая нагрузка Рмакс.кН	Прогиб при допускаемой раб. нагр. Lмакс.мм	Высота пружины в своб. сост. Нсв. мм	В монтаж. сост.: Высота пружины Нмонт.мм	Нагрузка на пружину Рмонт.кН	В рабочем сост.: Высота пружины Нраб. мм	Нагрузка на пружину Рраб.кН	В холод. сост.: Высота пружины Нхол. мм	Нагрузка на пружину Рхол.кН	Нагрузка на пружину при гидроисп. Рг. кН	Нагрузка на несущие конструкции Р. кН
21	26.34	70	221	183	14.5	177	17	174	18	15.5	43.2
22	26.34	70	221	189	12.34	183	14.5	181	15.3	17.5	36

Изм.	Кол.уч	Лист	№док.	Подп.	Дата
1	–	Зам.	180-13		27.09.12
Н. контр.		Михеев			27.09.12
Проверил		Шкитилева			27.09.12
Разработал		Михеев			27.09.12

1350.12.38А-30UNB-1352-TD

Объекты III очереди строительства ЗАО СГК (ТЭЦ)

Сетевая установка основных и пиковых подогревателей турбоагрегатов ст.№8,9. II система теплоснабжения.

Стадия	Лист	Листов
Р	13.2	

Напорные трубопроводы сетевых насосов. Часть 2/3. Пружинные подвески 21, 22

ОТКРЫТОЕ АКЦИОНЕРНОЕ ОБЩЕСТВО ИНСТИТУТ ТЕПЛОЭЛЕКТРОПРОЕКТ НИЖНИЙ НОВГОРОД

Взам. инв. №

Подпись и дата

Инв. № подл. 83496